ՇՐՋԱՆԱԿ ՇՐմ-1 Մ1:50

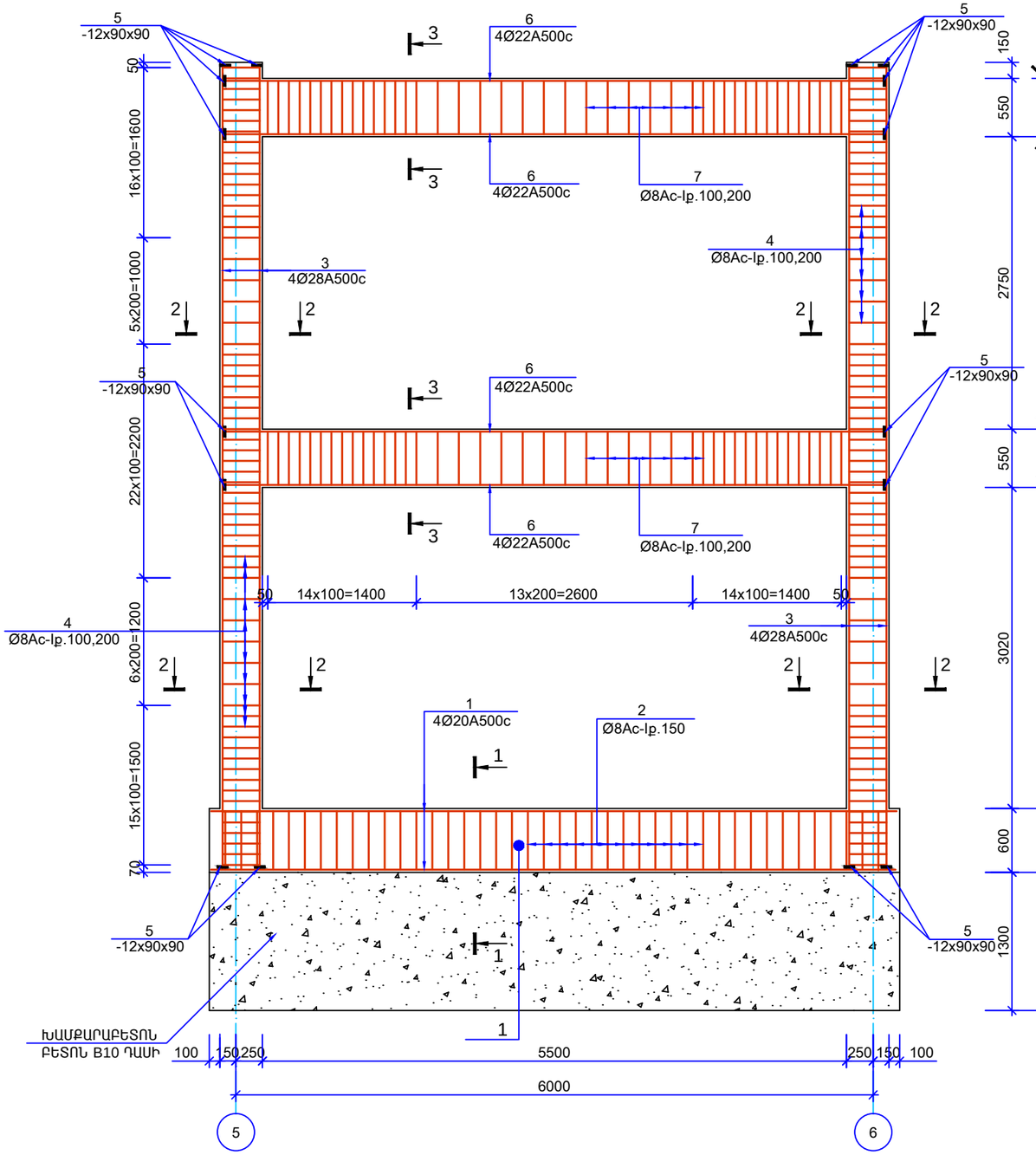

1-1/Մ1:20/

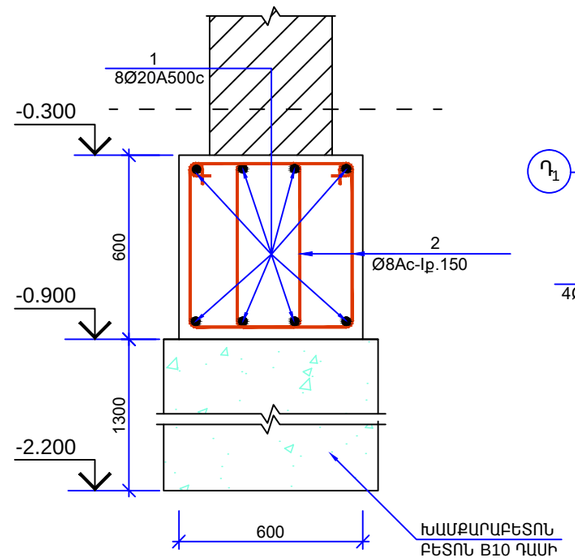

2-2Մ1:20

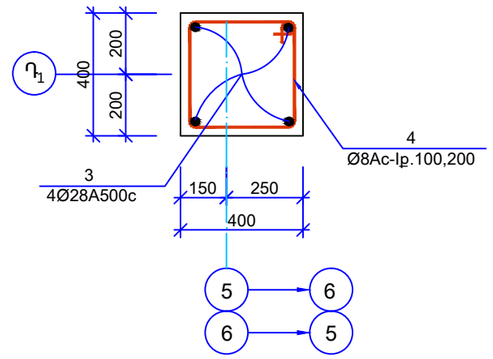

3-3 Մ1:20

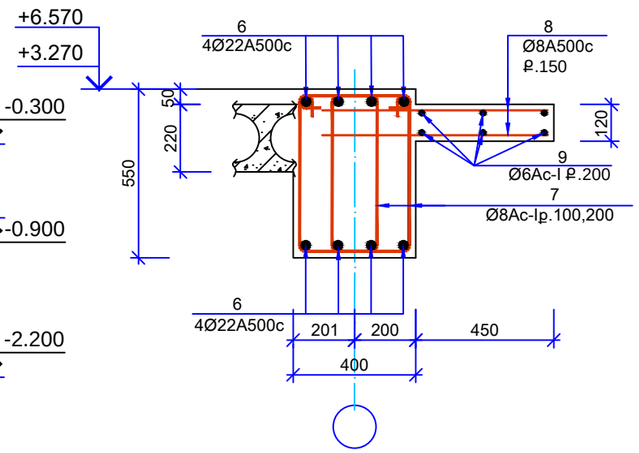

ԴԵՏԱԼՆԵՐԻ ՄԱՍՆԱԳԻՐ

ԴԻՐՔ	ԷՍՔԻԶ	
2	430, 550, 630, 360	430, 350, 420, 350
4		
7	430, 250, 320, 350	

ՍՊԸ տնօրեն	Մ. Միսակյան		ТАТ-06 Արարատի մարզի Արարատ գյուղի մանկապարտեզի 3-րդ մասնաշենքի վերակառուցում		
ՆԳՆ	Ա. Ջանունց				
Նախագծեց	Ն. Ավագյան		Կոնստրուկտորական մաս	Փուլ	Թերթ	Թերթեր
				Ա.Ն.	ԵԿ-20	41
			Շրջանակ ՇՐմ-1	«ԱՄԱԳ» ՍՊԸ		

Ա-3